Шестидиапазонный полосовой фильтр

Красноярск, 2026 г.

Производитель оставляет за собой право конструктивного изменения размеров устройства, а также его технических параметров и программного обеспечения.

Краткое руководство для Полосовых фильтров на диапазоны 10, 15, 20, 40, 80 и 160м

Устройство предназначено для контест-станций, работающих в подгруппах MS, MM/M2 и SO2R. Использование таких фильтров не только облегчит прием, но и сохранит приемный тракт трансивера от сигнала соседнего передатчика.

• Подавление соседнего канала не хуже -40dB;

• Максимальная проходная мощность 150Ватт;

• Разъемы IN/OUT — SO239;

Управление:

• Режим **«AUTO»** от сигналов, подаваемых с декодера диапазонов (с уровнем 12v), или под управлением сигналов стандарта «BandData»;

• Режим **«HAND»** — ручной режим;

• Режим **«VOLTAGE»** — управление от сигнала Voltage (для устройств **ICOM**);

• Режим **«BYPASS»** — (от англ. «обход») отключение фильтра;

Вид передней панели прибора

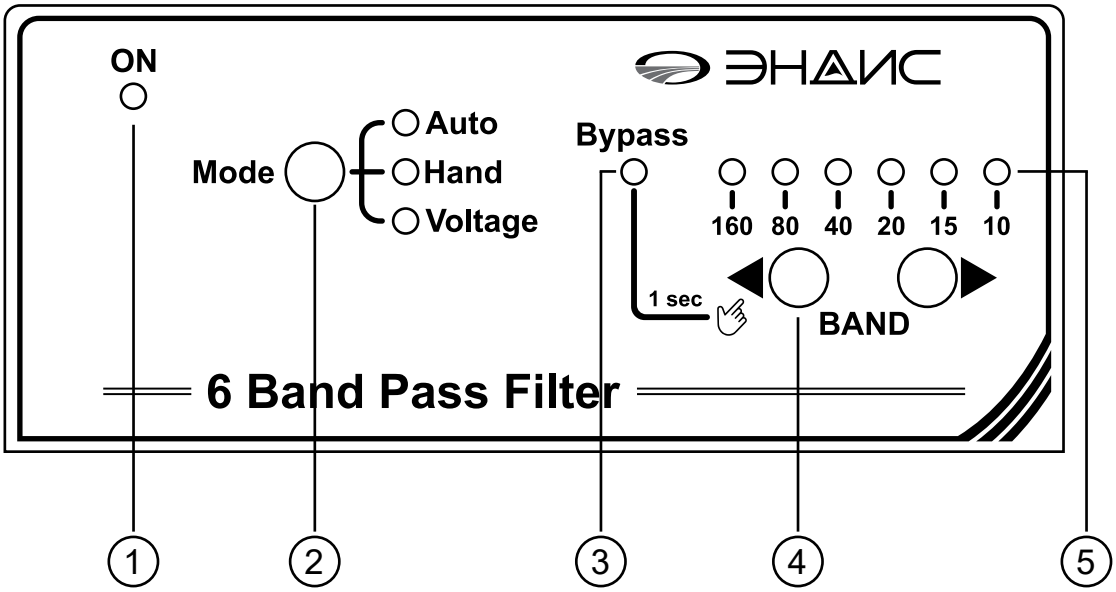

1. Светодиод индикации питания
2. Кнопка изменения режима работы фильтра
3. Светодиод индикации режима Bypass
4. Кнопки переключения диапазонов
5. Светодиоды индикации диапазонов

Вид задней панели прибора

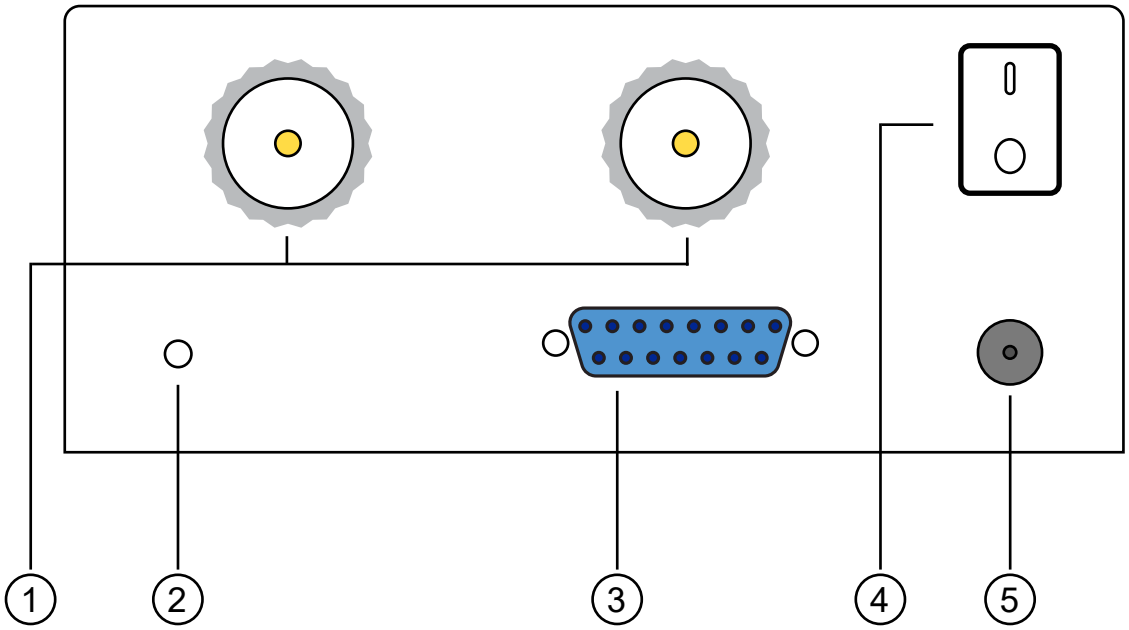

1. Разъемы SO-239 (порядок подключения значения не имеет, разъемы работают как на вход, так и на выход)
2. Болт крепления заземления (М4)
3. Разъем DB15 для подключения внешнего управления
4. Кнопка Вкл/Выкл
5. Разъем питания 12v (блок питания в комплект не входит)

Распиновка разъема внешнего управления

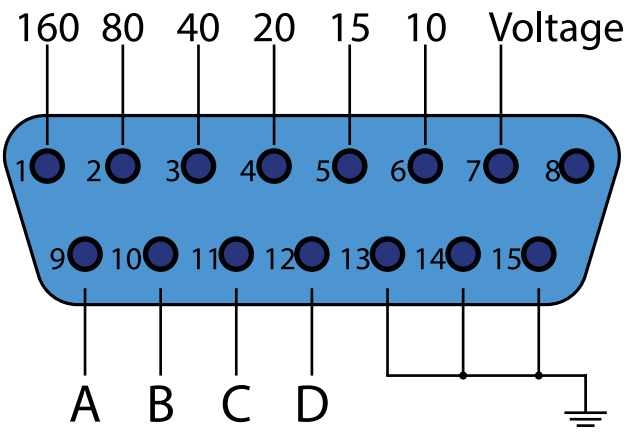

Удачи Вам в эфире и 73! ООО «ЭНДИС»

ООО «ЭНДИС»

E-mail: **andys@andys.ru** т. (391) 291-2929

www.andys.ru www.ikr.ru